THIS LUMINAIRE MUST BE MOUNTED OR SUPPORTED INPENDENTLY OF AN OUTLET BOX

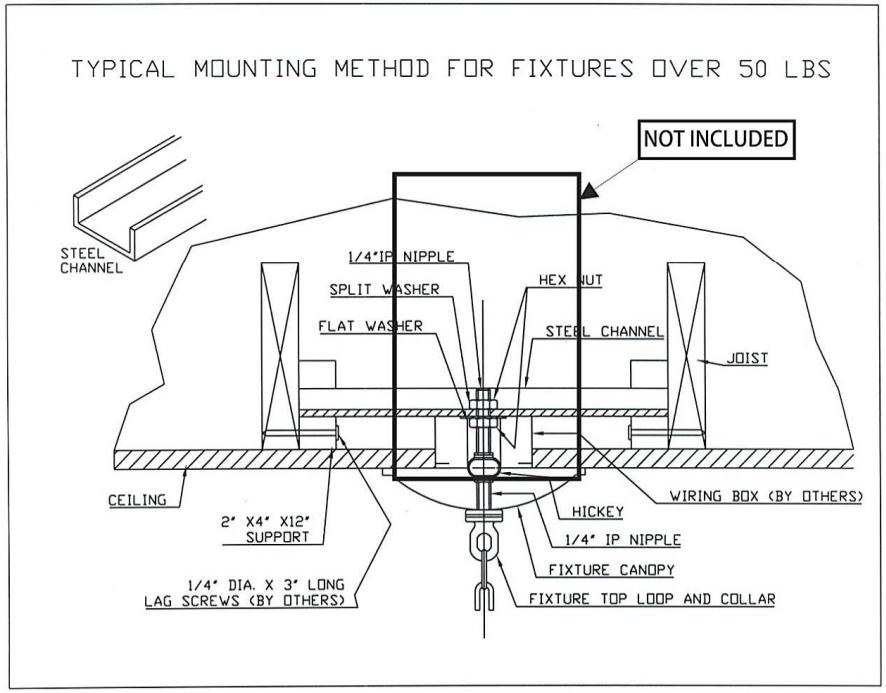

WARNING

- Be sure to cut off electricity before cleaning or changing a lamp.
- This article has been design for an inner utilisation.
- Don't use abrasive products to clean it.
- The connection can require an expert person.
- The ceiling sejection has to be apropiated to the model's weight.

ATTENTION

- Couper la tension électrique avant de nettoyer ou de changer une ampoule.
- Cet article á été conçu pour une utilisation en intérieur.
- Ne pas utiliser de produits abrasifs pour son nettoyage.
- La installation peut avoir besoin d'un expert en la matière.
- La fixation a le toit doit être l'appropriée a le poids du model.

ADVERTENCIA

- Desconectar la tensión eléctrica antes de limpiar o reemplazar una lámpara.
- Este articulo ha sido diseñado exclusivamente para su instalación en interiores.
- No utilizar productos abrasivos para su limpieza.
- La instalación puede requerir la intervencion de una persona cualificada.
- La sujeción a techo tiene que ser adecuada al peso del modelo.

CRYSTORAMA LIGHTING

ESTE ARTICULO HA SIDO FABRICADO SIGUIENDO LA NORMA UNE-EN 60598 DIRECTIVA 95/2006/CE.

THESE ARTICLE HAS BEEN MANUFACTURED TO COMPLY WITH UNE-EN 60598 FOLLOWING 95/2006/CE.

CET ARTICLE ONT ÉTÉ CONÇUS SELON LA NORME UNE-EN 60598.DIRECTIVE 95/2006/CE.

Ref.			
017A	24x 40W. - 130V No incluidas - Not incluided - Non inclus	∅ 37.8"	41.3"

ISTALACIÓN ELECTRICA
LECTRICAL INSTALLATION
ISTALLATION ELECTRIQUE

SEGURESE DE DESCONECTAR LA TENSION ELECTRICA ANTES DE INSTALAR ESTA LUMINARIA!
BE SURE TO CUT OFF THE ELECTRICITY BEFORE INSTALL THIS LAMP !
SSUREZ-VOS DE COUPER LA TENSION ELECTRIQUE AVANT D' INSTALLER CE LUMINAIRE!

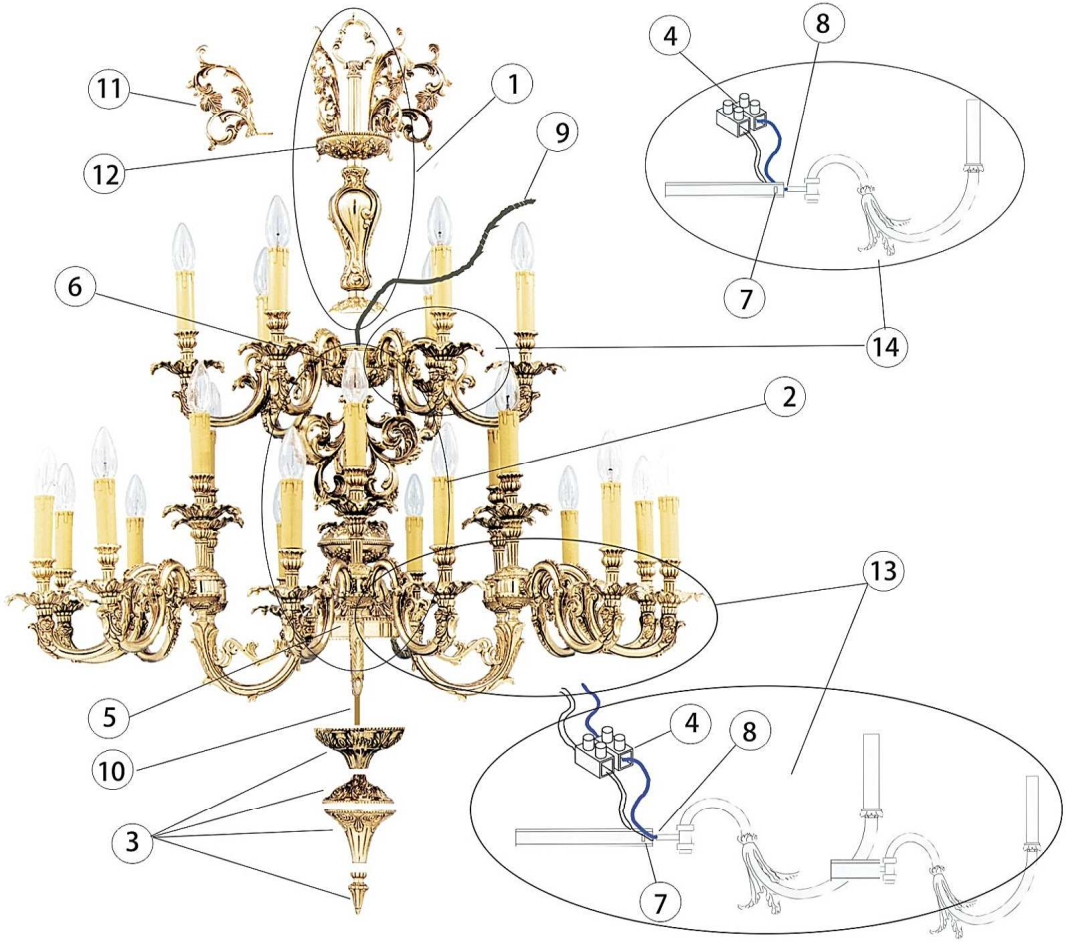

arar cuerpo 1 de cuerpo 2 y piezas 3
cuerpo 2. Roscar el grupo de brazos 13
istribuidor 5 usando las tuercas 7 y
roscas 8. Conexionar los cables azules
re s í , y unirlos al conector 4. Hacer
nismo con cables marrones (fase 220v).
r piezas 3 a cuerpo 2 mediante roscado
la pieza 10. Roscar el grupo de
zos 14 al distribuidor 6 usando las
rcas 7 y la roscas 8. Conexionar los
les azules entre s í , y unirlos al conector 4.
er lo mismo con cables marrones
e 220v), pasar el cable 9 por el interior
cuerpo 1 hasta parte superior.
r cuerpo 2 a cuerpo 1. Unir mediante
cado la pieza 11 a la pieza 12.

To separate body 1 of body 2 and pieces 3 of body 2. To twist the group of arms 13 to the distribuitor 5 using nuts 7 and rounds 8. To connect the blue wires between them and joint them to the connector 4. Do the same thing with brown wires (phase 220V). To joint pieces 3 to the body 2 by twisting them with piece 10. To twist the group of arms 14 to the distributor 6 using nuts 7 and rounds 8. To connect the blue wires between them and joint them to the connector 4. Do the same thing with brown wires (phase 220V). To pass wire 9 on the inside of body 1 to upper part.
To joint body 2 to the body 1.
To joint body 11 to the body 12 twisting them.

S é parer le corps 1 du corps 2 et les pieces 3 du corps 2. Fil é ter le group des brass 13 au distributeur 5 en utilissant les é crous7 et les filets 8. Faire la connexi ó n des fils bleus entre eux et les unir au connecteur 4. Faire la meme chose avec les fils marrons (phase 220V).
Unir les pieces 3 au corps 2 en les fileter a la piece 10. Fil é ter le group des brass 14 au distributeur 6 en utilissant les è crous 7 et les filets 8. Faire la connexi ó n des fils bleus entre eux et les unir au connecteur 4.
Faire la meme chose avec les fils marrons (phase 220V), passer le cable 9 pour l' int è rieur 1 jusqu a la part sup è rieur.
Unir le corps 2 au corps 1.
Faire la union en filetant la pi è ce 11 au pi è ce 12.

INSTALACI N EL CTRICA A RED
ELECTRICAL INSTALLATION - INSTALLATION ELECTRIQUE

ASEGURESE DE DESCONECTAR LA TENSION ELECTRICA ANTES DE INSTALAR ESTA LUMINAR
BE SURE TO CUT OFF THE ELECTRICITY BEFORE INSTALL THIS LAMP !
ASSUREZ-VOS DE COUPER LA TENSION ELECTRIQUE AVANT D' INSTALLER CE LUMINAIRE!

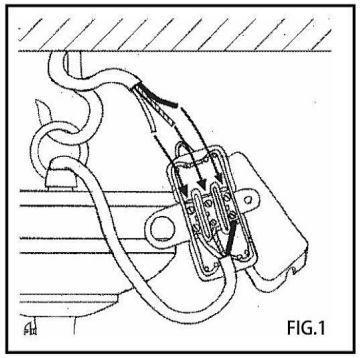

Colgar la luminaria en el techo, cortar aproximadamente 0,5 cm los cables. Conexionar los cables siguiendo el esquema de la Fig.1, apretando los tornillos hasta que queden bien sujetos.

Hang up the lamp, cut at least 0,5 cm of wire. Connect them following Fig.1; screwing hard untill they' re totally hold tight.

Suspendre le luminaire au plafond, couper environ 0,5 cm de cable. Le brancher suivant le schema (Fig.1) en serrant bien les vis jusqu' à qu' il soit bien fix é .

MARRON- FASE 220V BROWN-220V MARRON-PHASE 220V	VERDE-AMARILLO- T.TIERRA GREEN-YELLOW- GROUND VERT-JAUNE-PLISE DE TERRE	AZUL - NEUTRO BLUE NEUTRAL BLEU- NEUTRE

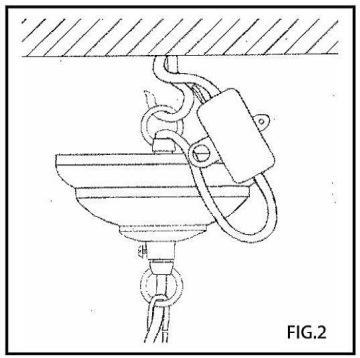

Cerrar la caja de conexion e introducirla en el interior del floron

Close the connection box and introduce in the canopy

Fermer le bo í tier de branchement et l' introduire dans le fleuron.

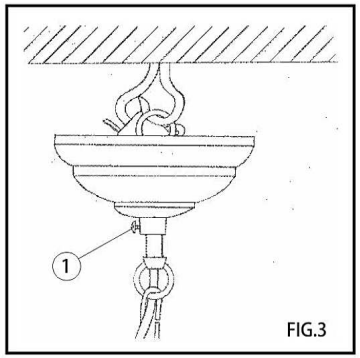

Subir el fl ó ron hasta ajustarlo al theco, fij á ndolo con el tornillo prisionero 1

Lift up the canopy until the ceiling, and fix it with screw 1.

Monter le fleuron jusqu' à ce qu' il s' ajuste au plafond et le fixer gr ce a la vis 1

TENSION NOMINAL: 220-230V. FRECUENCIA NOMINAL 50Hz.
FACTOR DE POTENCIA=1

NOMINAL TENSION: 220-230V. NOMINAL FRECUENCY 50Hz
POWER FACTORY=1

TENSION NOMINAL 220-230V. FREQUENCE NOMINAL 50Hz.
FACTEUR DE PUISSANCE=1